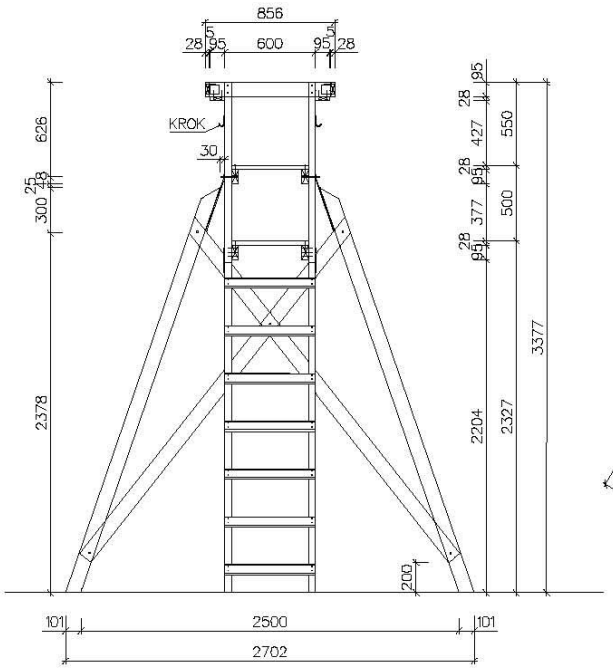
856
28 95 600 95 28
KROK
30
626
25
48
300
2378
28 95
28 427 550
28 95
377 500
28 95
2204 2327 3377
200
101 2500 101
2702

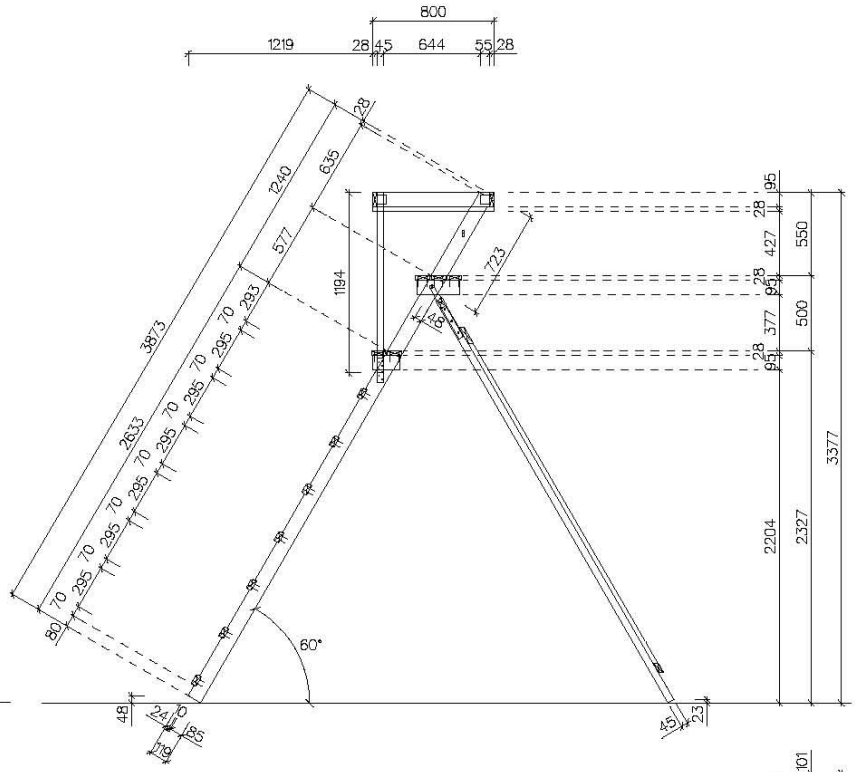
800
1219 28 45 644 55 28
3873
2633
1240
635
577
293
70
295
80
1194
723
60°
48
24
10
85
19
45
23
28 95
28 427 550
28 95
377 500
28 95
2204 2327 3377

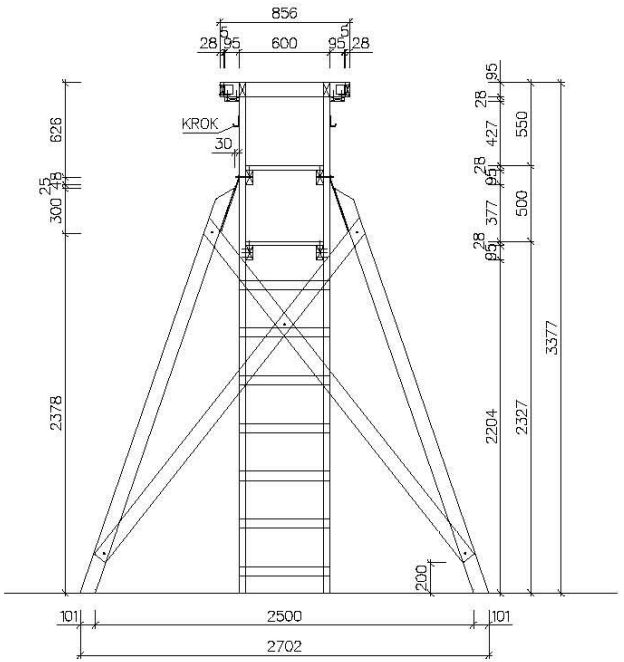
856
28 95 600 95 28
KROK
30
626
25
48
300
2378
28 95
28 427 550
28 95
377 500
28 95
2204 2327 3377
200
101 2500 101
2702

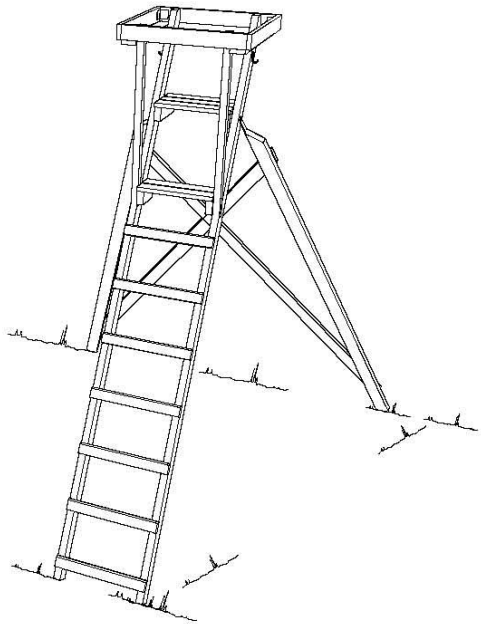

SIDA

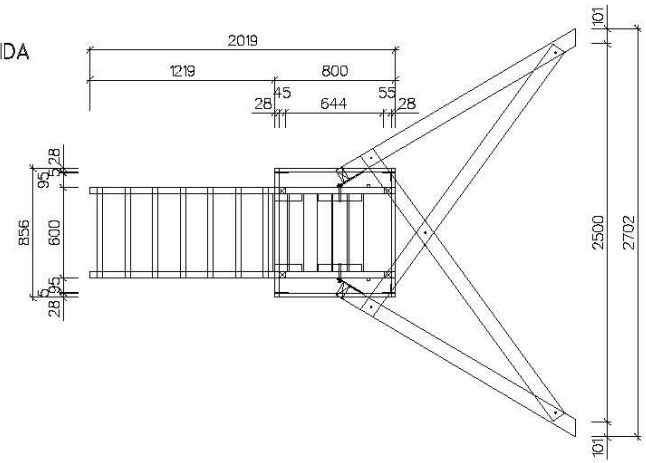
2019
1219 800
28 45 644 55 28
856
28 95 600 95 28
101 2500 2702 101

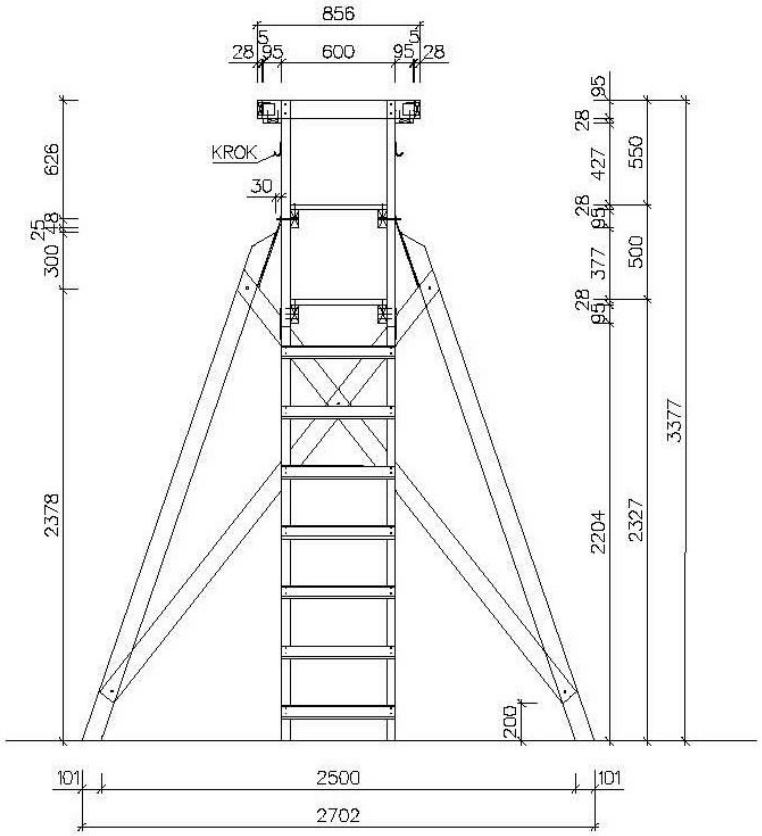
856
28
95
600
95
28
KROK
30
626
25
48
300
2378
28
95
427
550
28
95
377
500
28
95
2204
2327
3377
200
101
2500
101
2702

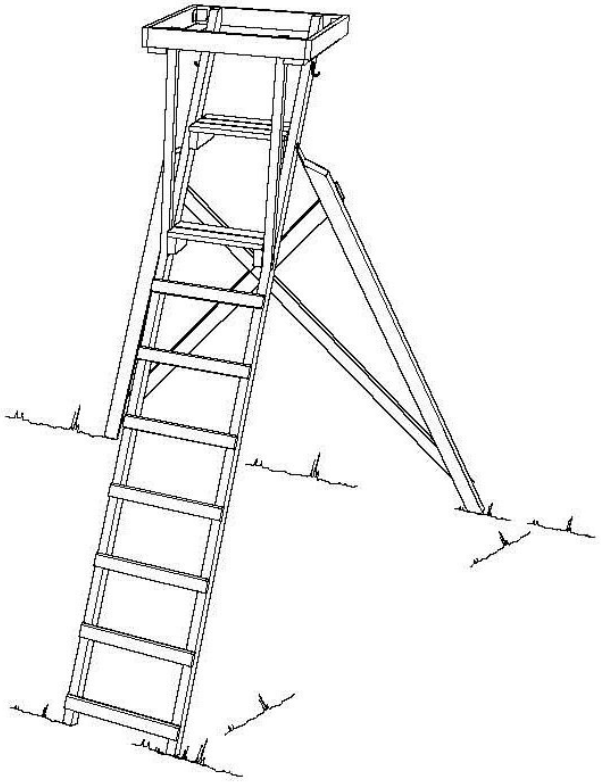

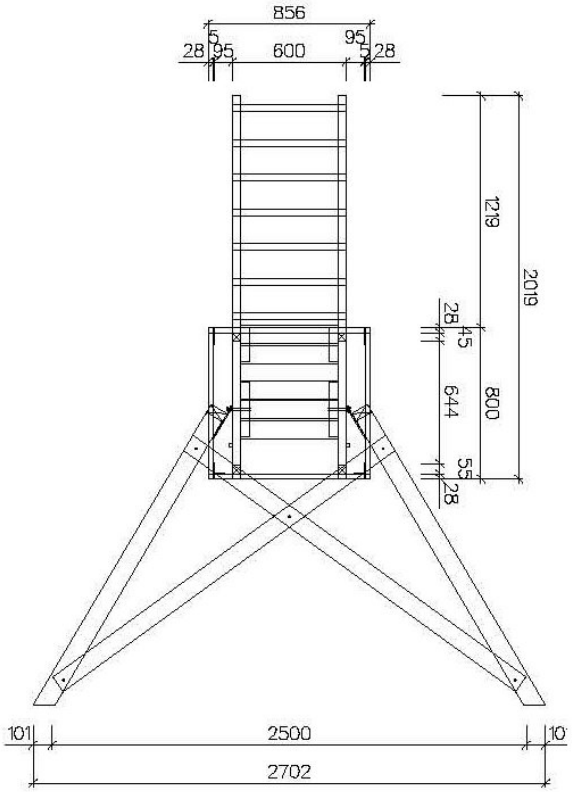
856
28
95
5
600
5
95
28
1219
2019
28
45
644
800
55
28
101
2500
10
2702

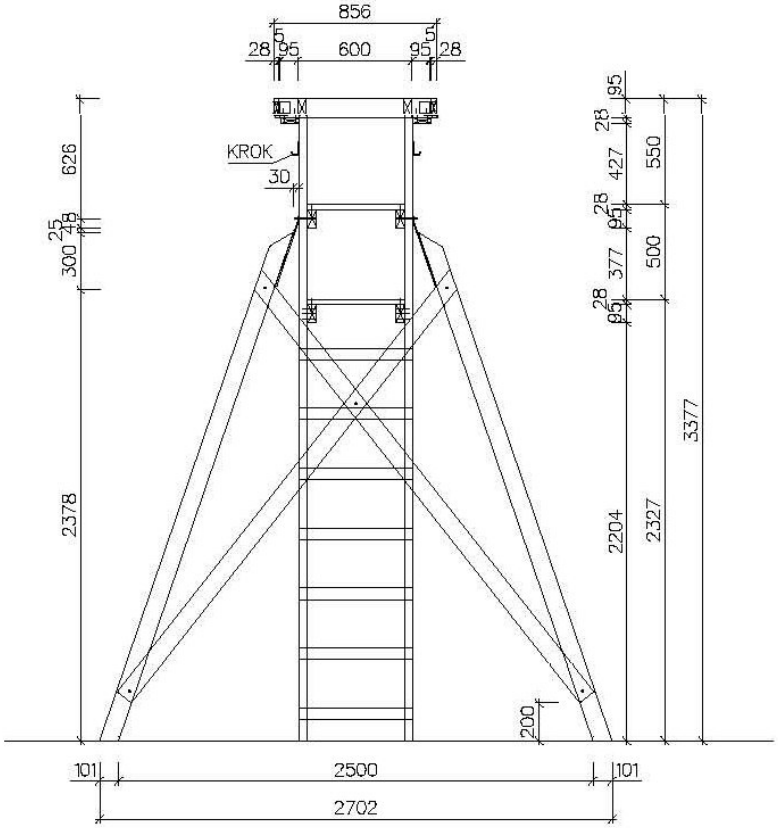
856
5
5
28
95
600
95
28
KROK
30
626
25
48
300
2378
95
28
427
550
28
95
377
500
28
95
2204
2327
3377
200
101
2500
101
2702

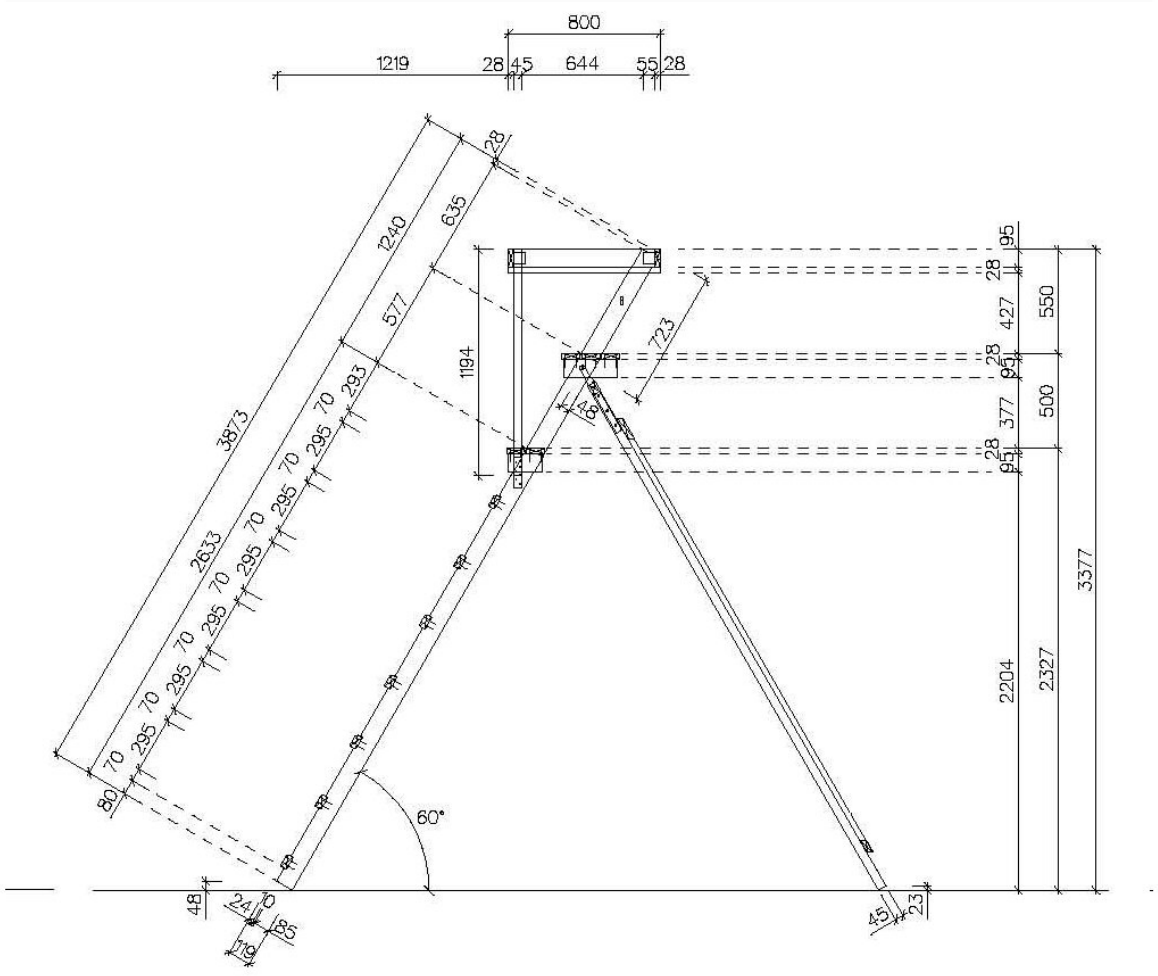
800
1219
28
45
644
55
28
28
1240
635
577
293
70
295
3873
2633
80
1194
723
60°
95
28
427
550
28
95
377
500
28
95
2204
2327
3377
48
24
10
85
10
45
23